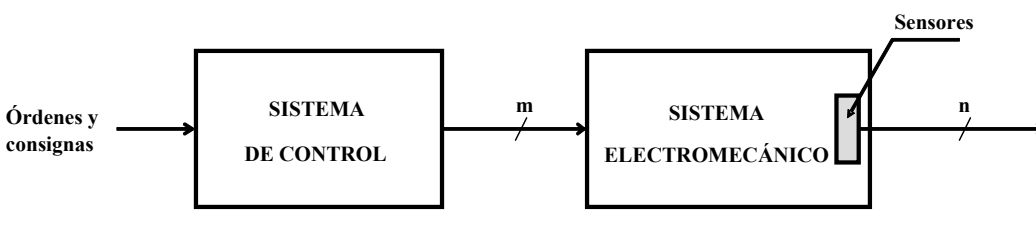

Figura 4.1. *Conexión de un sistema de control a un sistema electromecánico.*

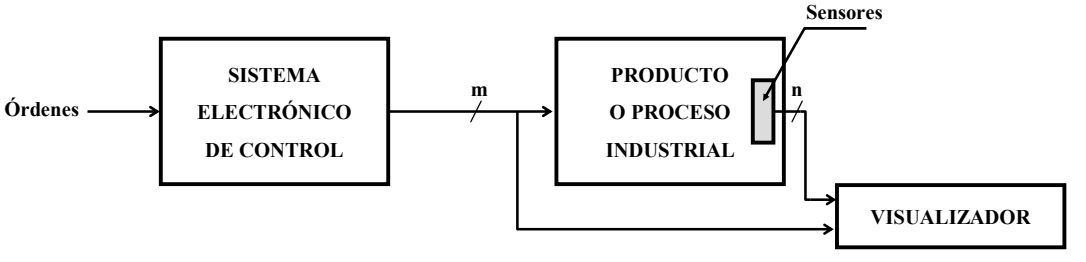

Figura 4.2. *Sistema electrónico de control en bucle abierto.*

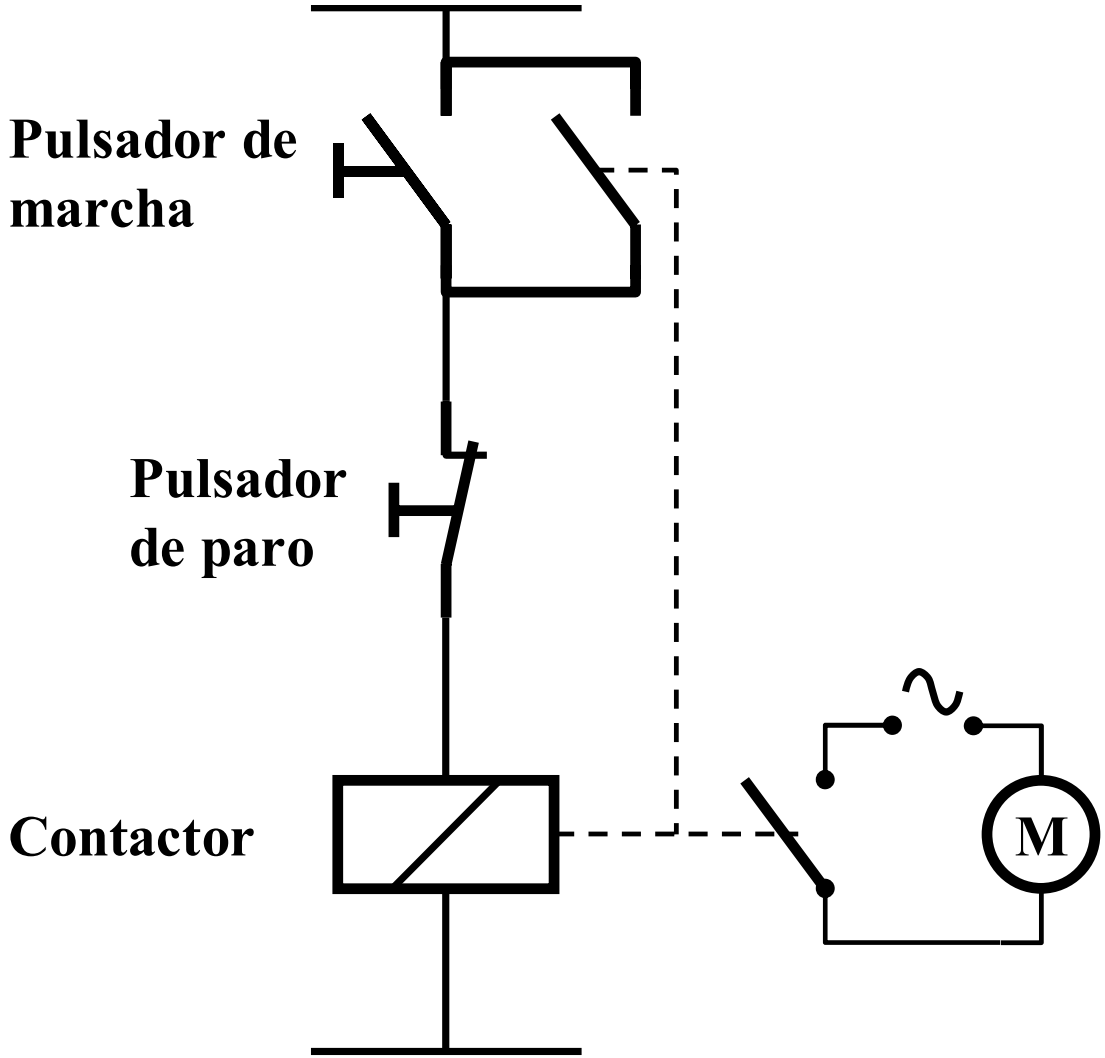

Figura 4.3. *Ejemplo de sistema de control lógico en bucle abierto.*

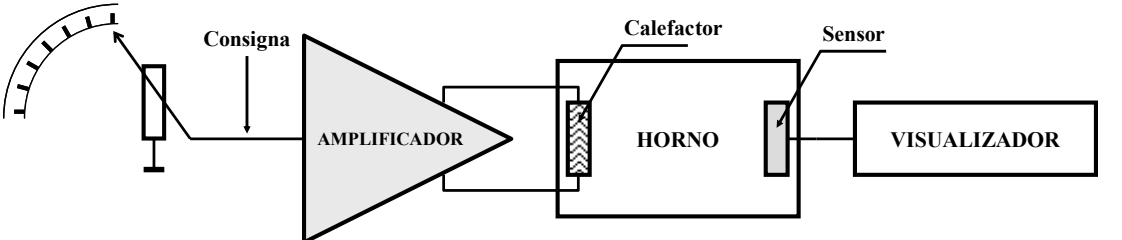

Figura 4.4. *Ejemplo de sistema electrónico analógico de control en bucle abierto de la temperatura de un horno.*

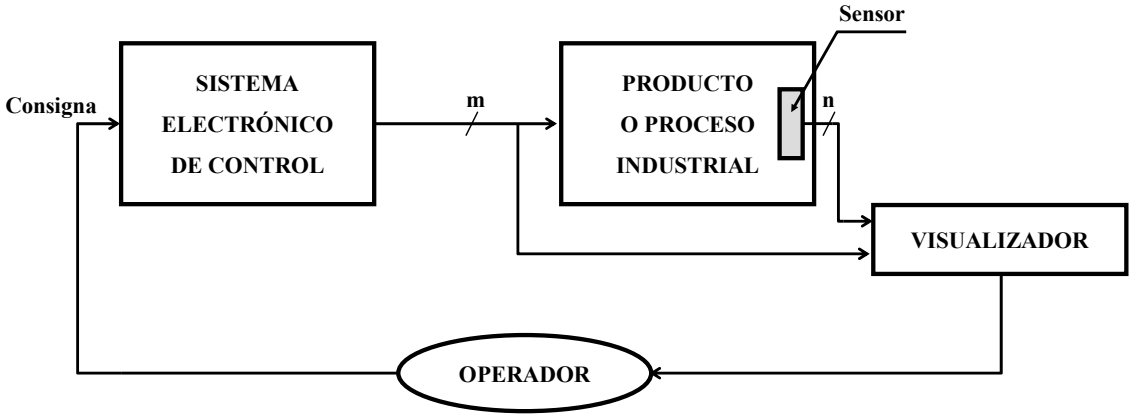

Figura 4.5. *Diagrama de bloques de un sistema electrónico supervisor en bucle abierto.*

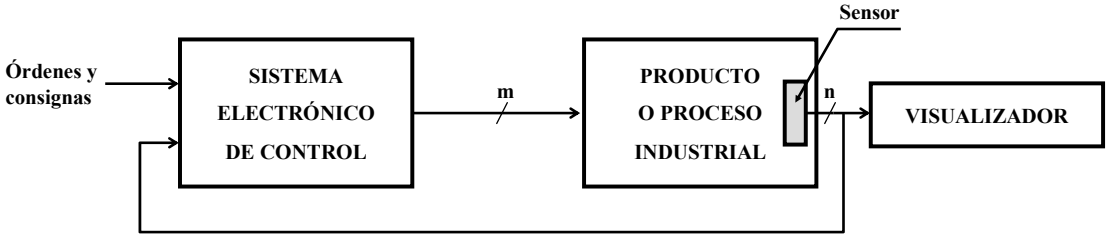

Figura 4.6. *Diagrama de bloques de un sistema electrónico de control en bucle cerrado.*

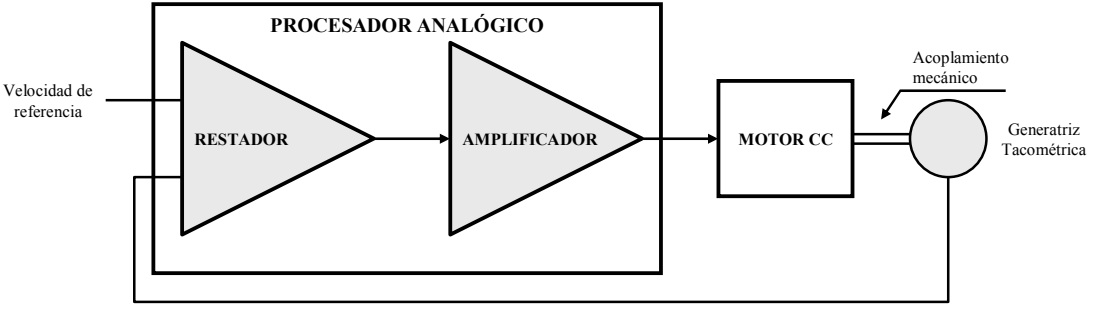

Figura 4.7. *Diagrama de bloques de un sistema electrónico analógico de control de velocidad que utiliza como sensor una generatriz tacométrica y constituye un sistema de control en bucle cerrado.*

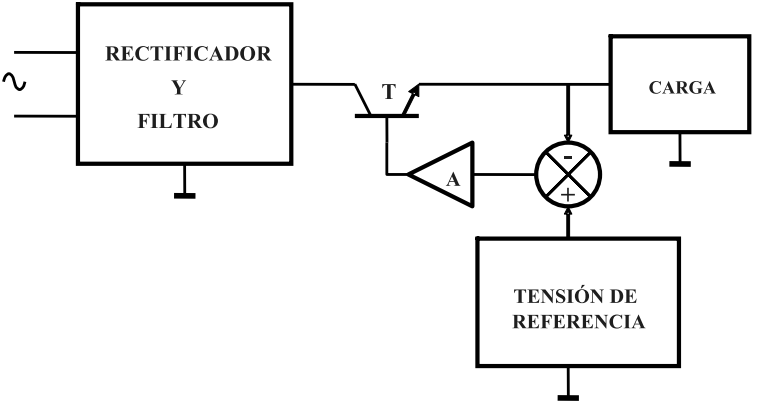

Figura 4.8. *Esquema de bloques de una fuente de alimentación regulada lineal de corriente continua a partir de alterna, que constituye un sistema electrónico analógico de control lineal en bucle cerrado.*

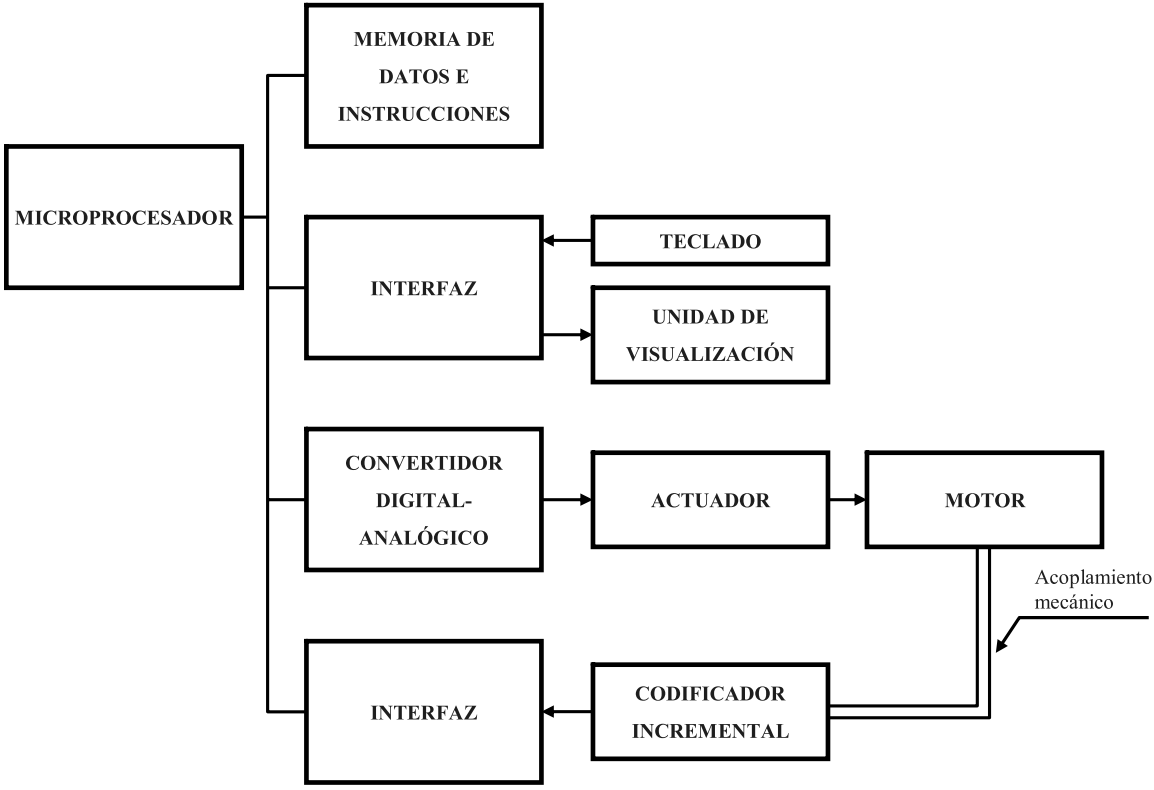

Figura 4.9. *Esquema de bloques de un sistema de control de velocidad de un motor implementado mediante un codificador incremental y un microcomputador, que constituye un sistema digital de control lineal en bucle cerrado.*