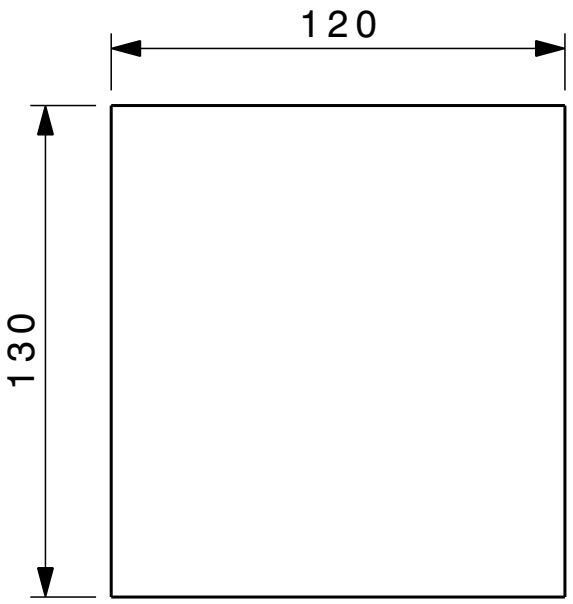

Material de Partida

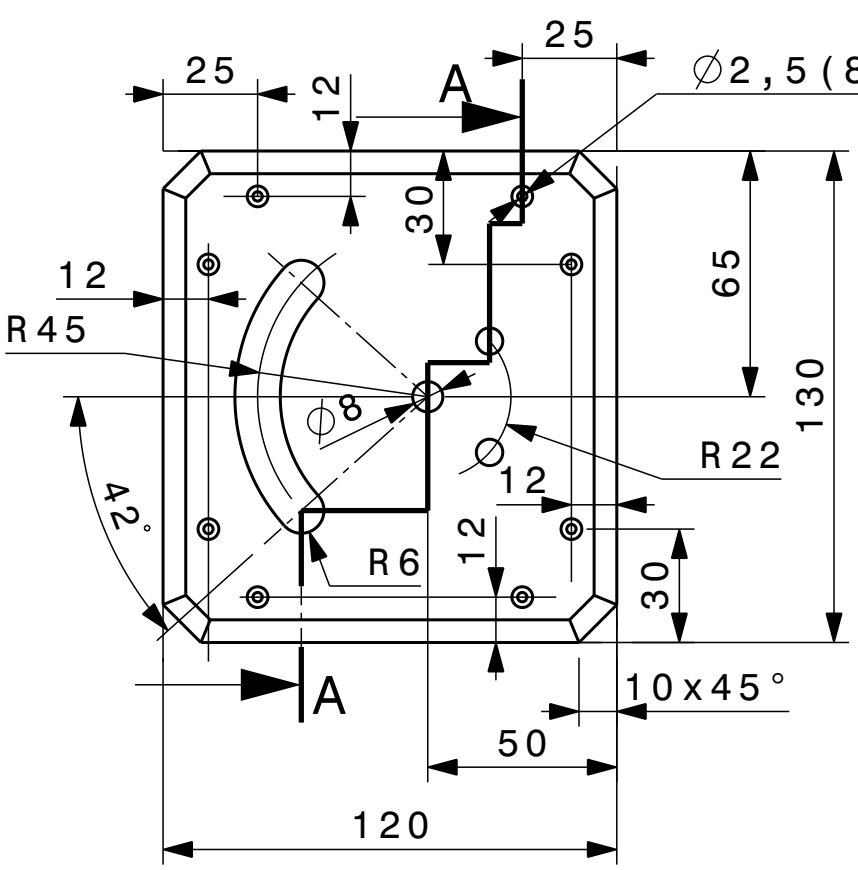

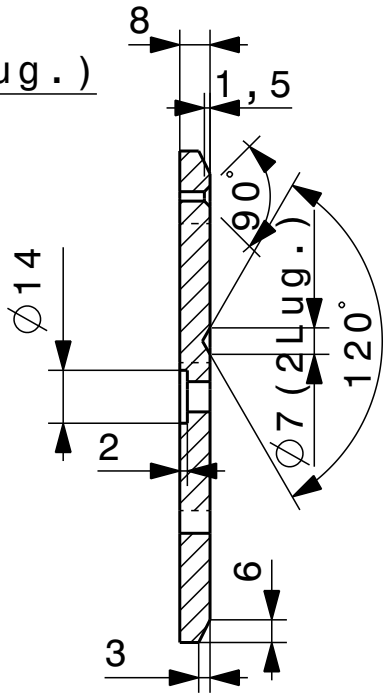

Seccion por A-A

	Fecha	Nombre	Cliente:	Empresa: www,muchocatia.es Sevilla España
Dibuj.	07/07/2011	Juanri		
Compr.				
Norma				
Escala: 1:2	Denominacion: Aprender CATIA V5 con Ejercicios			Nº Cliente:
Medidas sin indic. de Tolerancia				Sustituye a:
				Sustituido por: